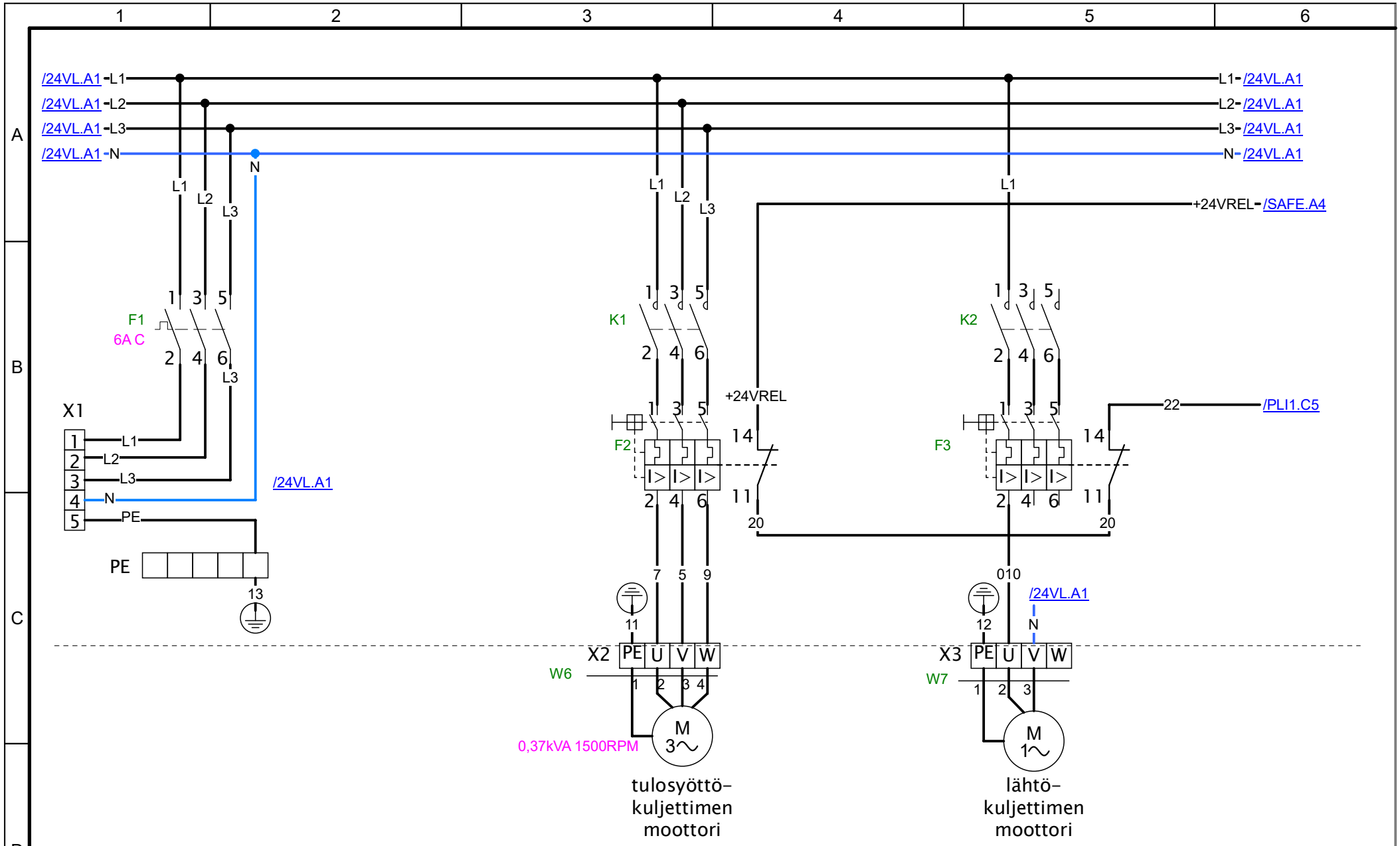

M-Tronix	Pääsyöttö	Project	Boxrobot
		Date	11.3.2026
		Rev	
		Sheet	2 / 10
		Author	M.Paalanen

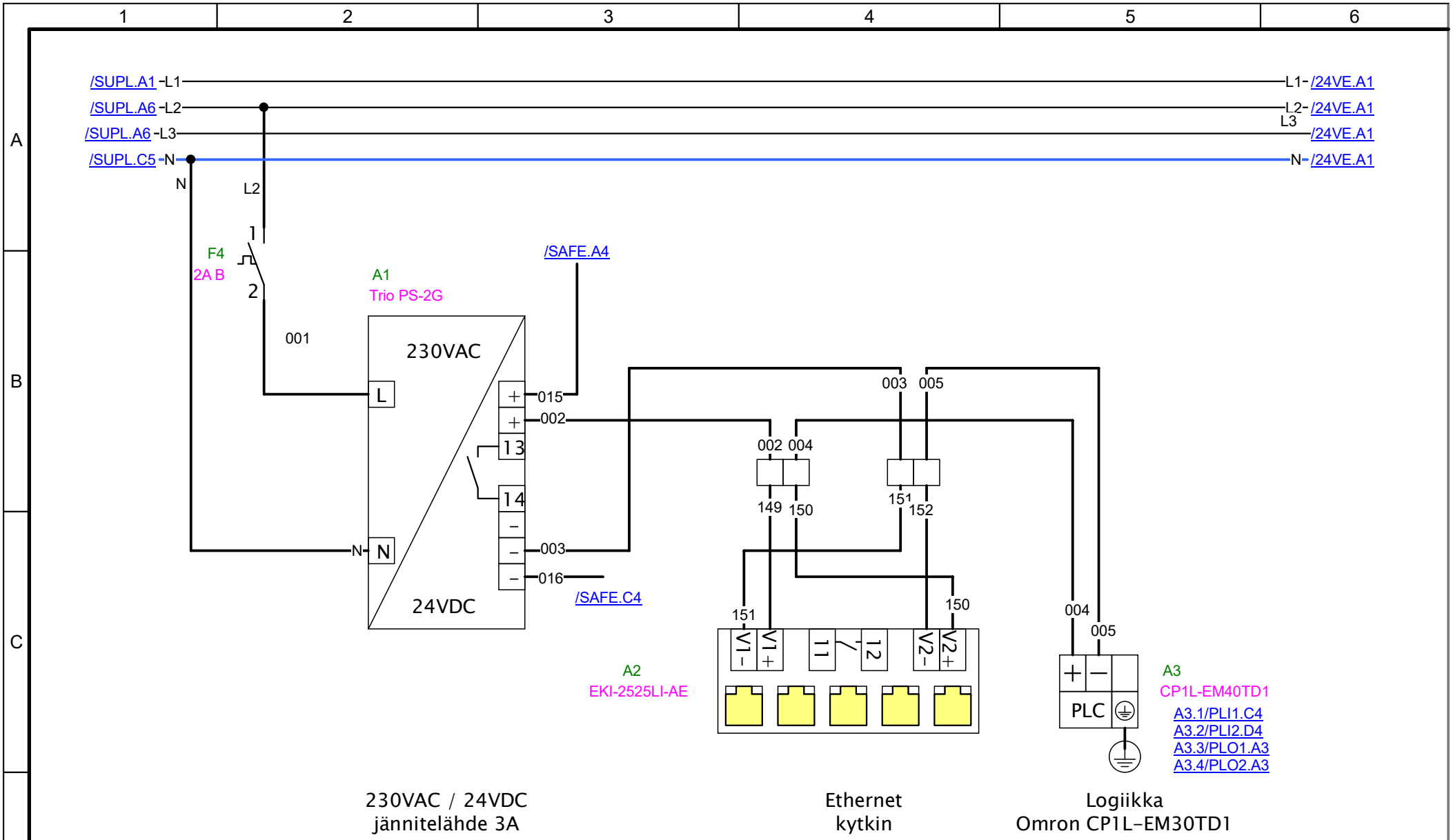

M-Tronix	24VDC syöttö logiikka	Project	Boxrobot
		Date	11.3.2026
		Rev	
		Sheet	3 / 10
		Author	M.Paalanen

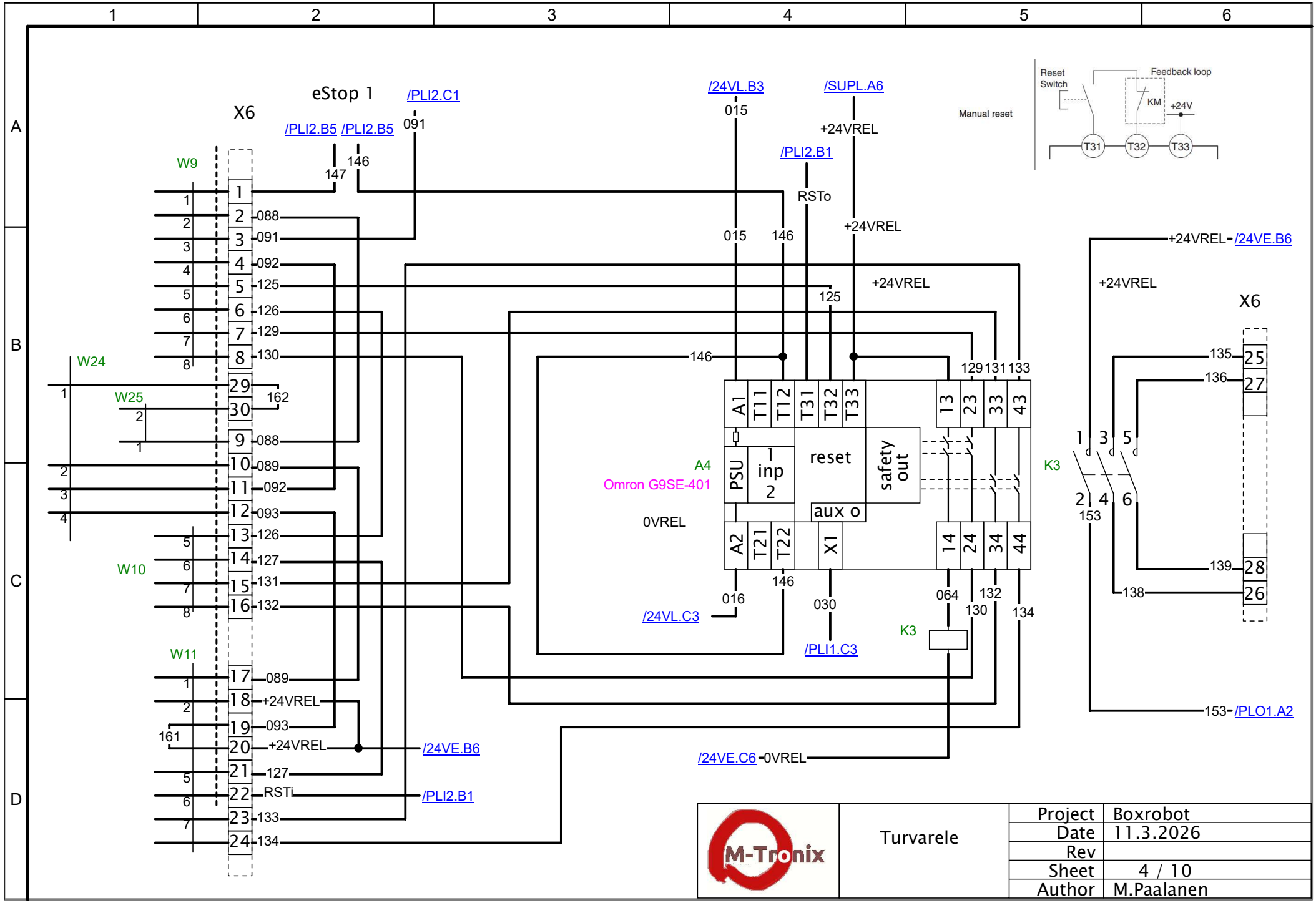
eStop 1
X6
/PLI2.C1
/PLI2.B5 /PLI2.B5
091
147
146
W9
W24
W25
W10
W11
088
091
092
125
126
129
130
162
089
093
127
131
132
+24VREL
161
RSTi
133
134
/24VE.B6
/PLI2.B1
/24VL.B3
015
/SUPL.A6
+24VREL
/PLI2.B1
RSTo
Manual reset
Reset Switch
Feedback loop
KM
+24V
T31
T32
T33
A1
T11
T12
T31
T32
T33
13
23
33
43
PSU
1 inp 2
reset
safety out
aux o
A2
T21
T22
X1
14
24
34
44
A4
Omron G9SE-401
0VREL
/24VL.C3
016
030
/PLI1.C3
K3
064
132
130
/24VE.C6
0VREL
+24VREL
/24VE.B6
153
/PLO1.A2
135
136
139
138
25
27
28
26
M-Tronix
Turvarele
Project Boxrobot
Date 11.3.2026
Rev
Sheet 4 / 10
Author M.Paalanen

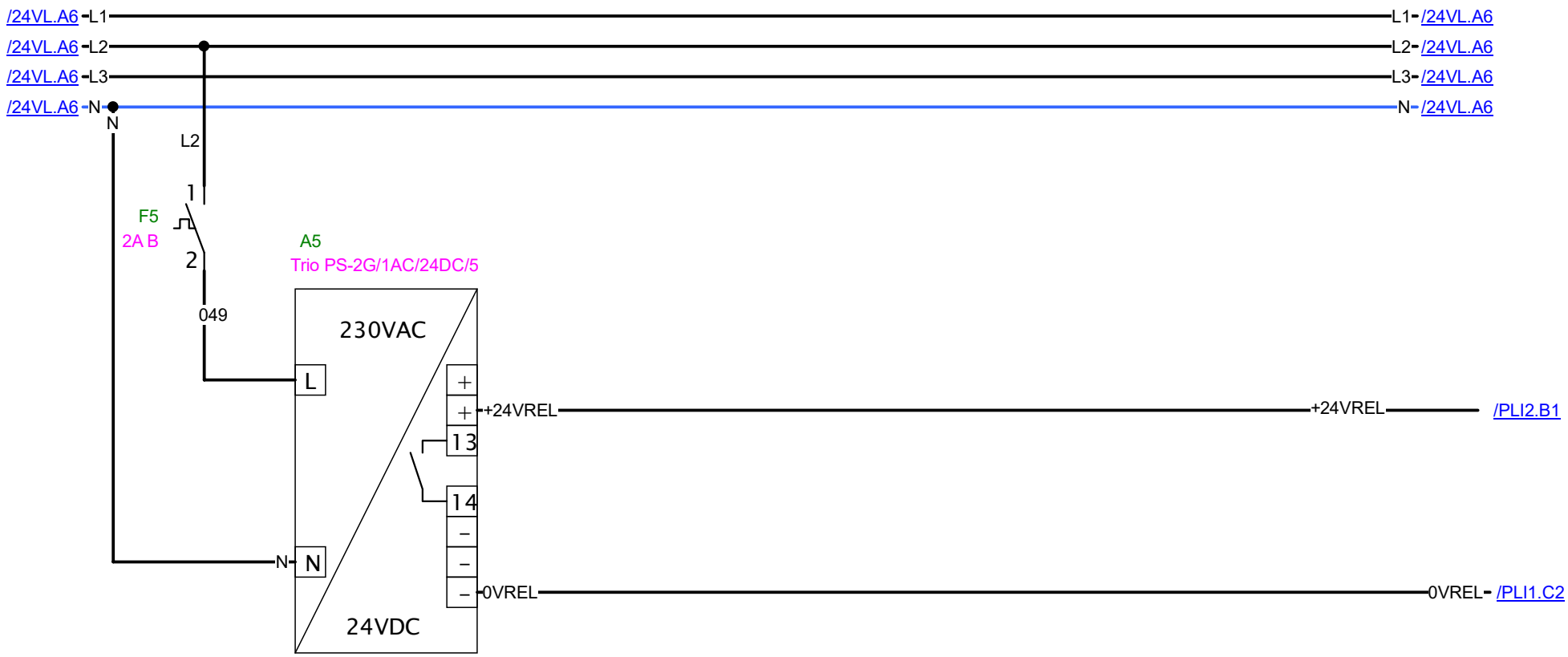

M-Tronix	24VDC syöttö releistys, anturit	Project	Boxrobot
		Date	11.3.2026
		Rev	
		Sheet	5 / 10
		Author	M.Paalanen

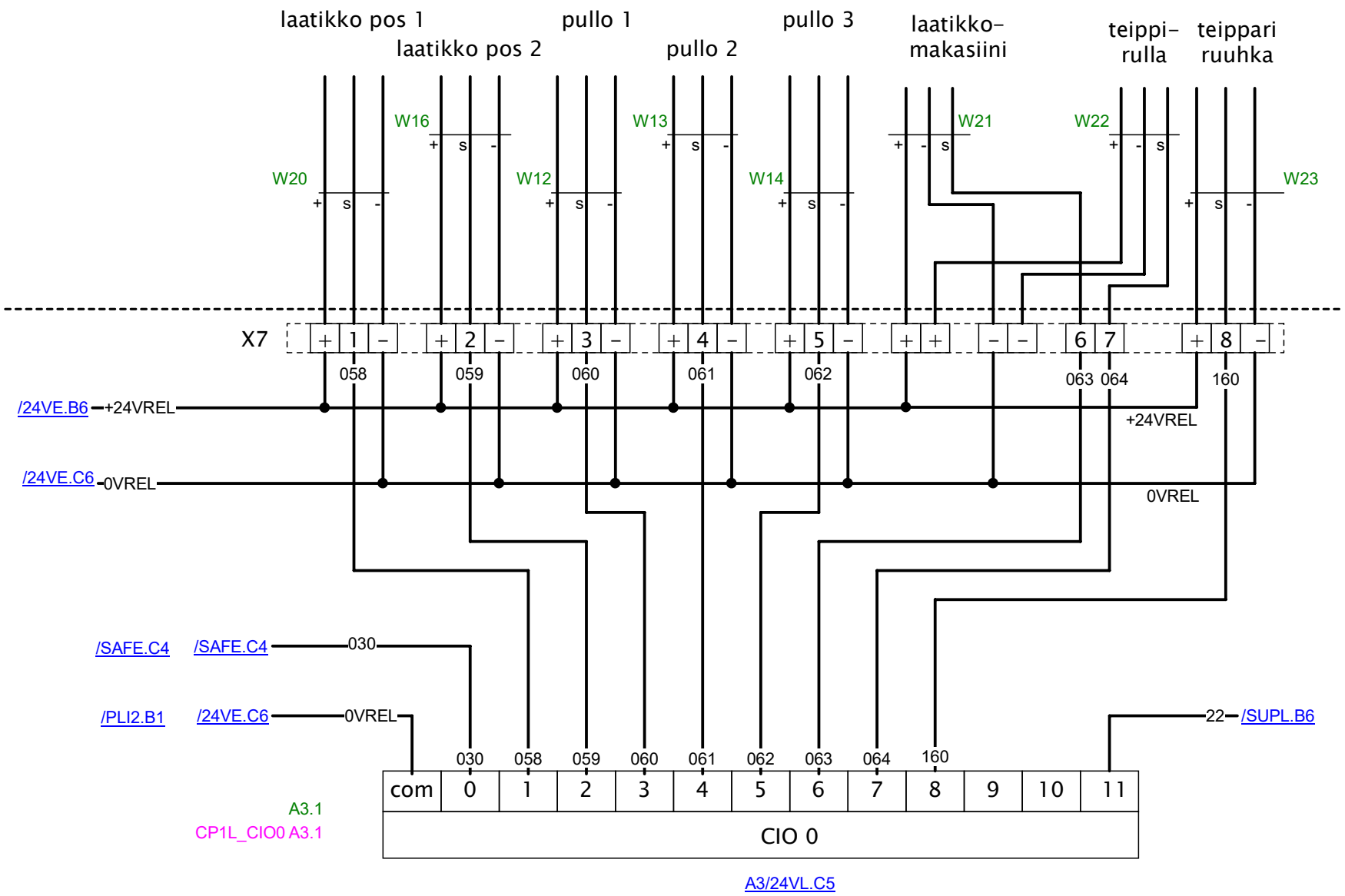

M-Tronix	PLC tulot 0	Project	Boxrobot
		Date	11.3.2026
		Rev	
		Sheet	6 / 10
		Author	M.Paalanen

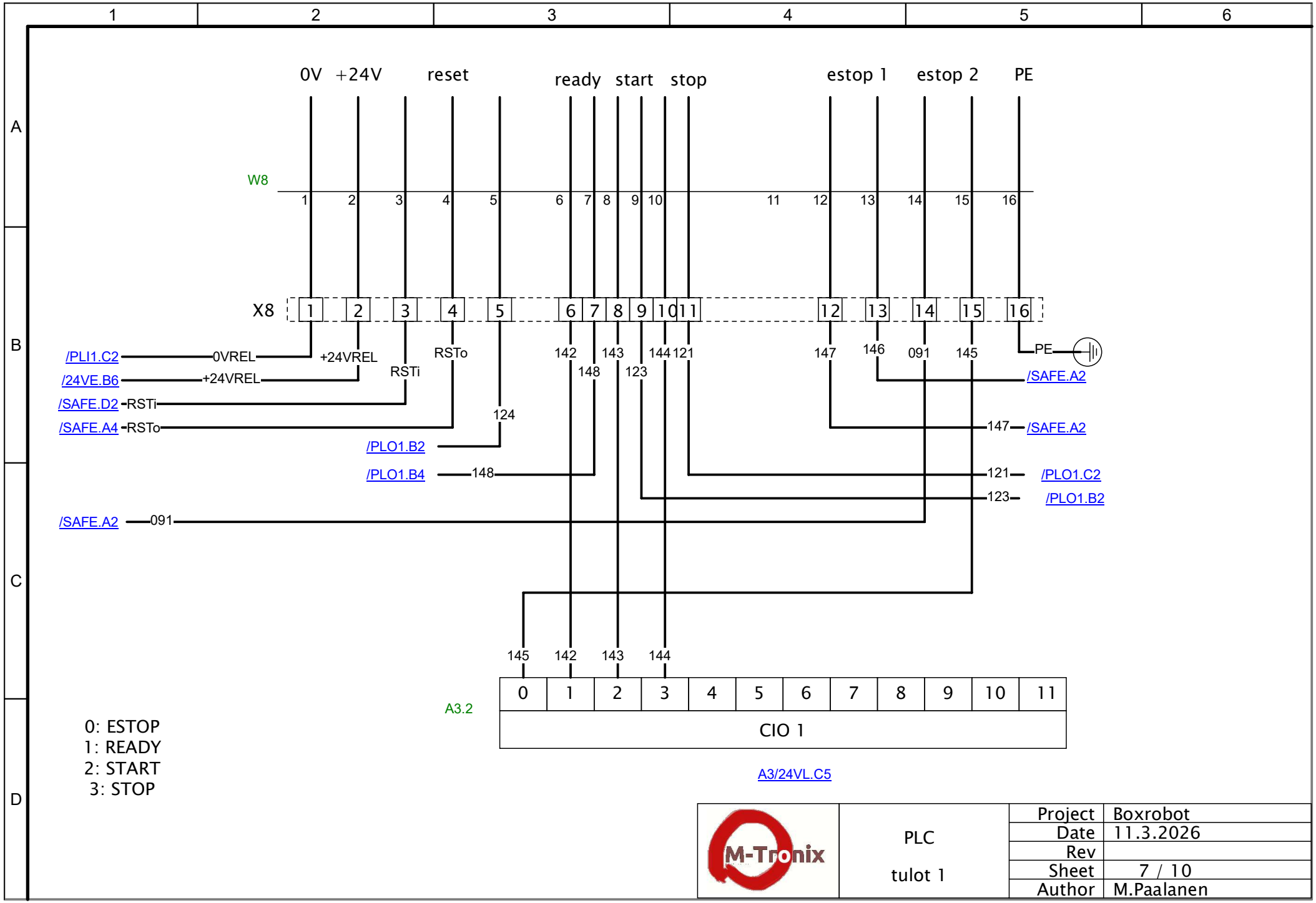
0V
+24V
reset
ready
start
stop
estop 1
estop 2
PE
W8
X8
/PLI1.C2
0VREL
+24VREL
/24VE.B6
+24VREL
/SAFE.D2
RSTi
/SAFE.A4
RSTo
RSTo
RSTi
/PLO1.B2
124
/PLO1.B4
148
/SAFE.A2
091
142
143
144
121
147
146
091
145
148
123
PE
/SAFE.A2
147
/SAFE.A2
121
/PLO1.C2
123
/PLO1.B2
145
142
143
144
A3.2
CIO 1
A3/24VL.C5
0: ESTOP
1: READY
2: START
3: STOP
M-Tronix
PLC
tulot 1
Project
Boxrobot
Date
11.3.2026
Rev
Sheet
7 / 10
Author
M.Paalanen

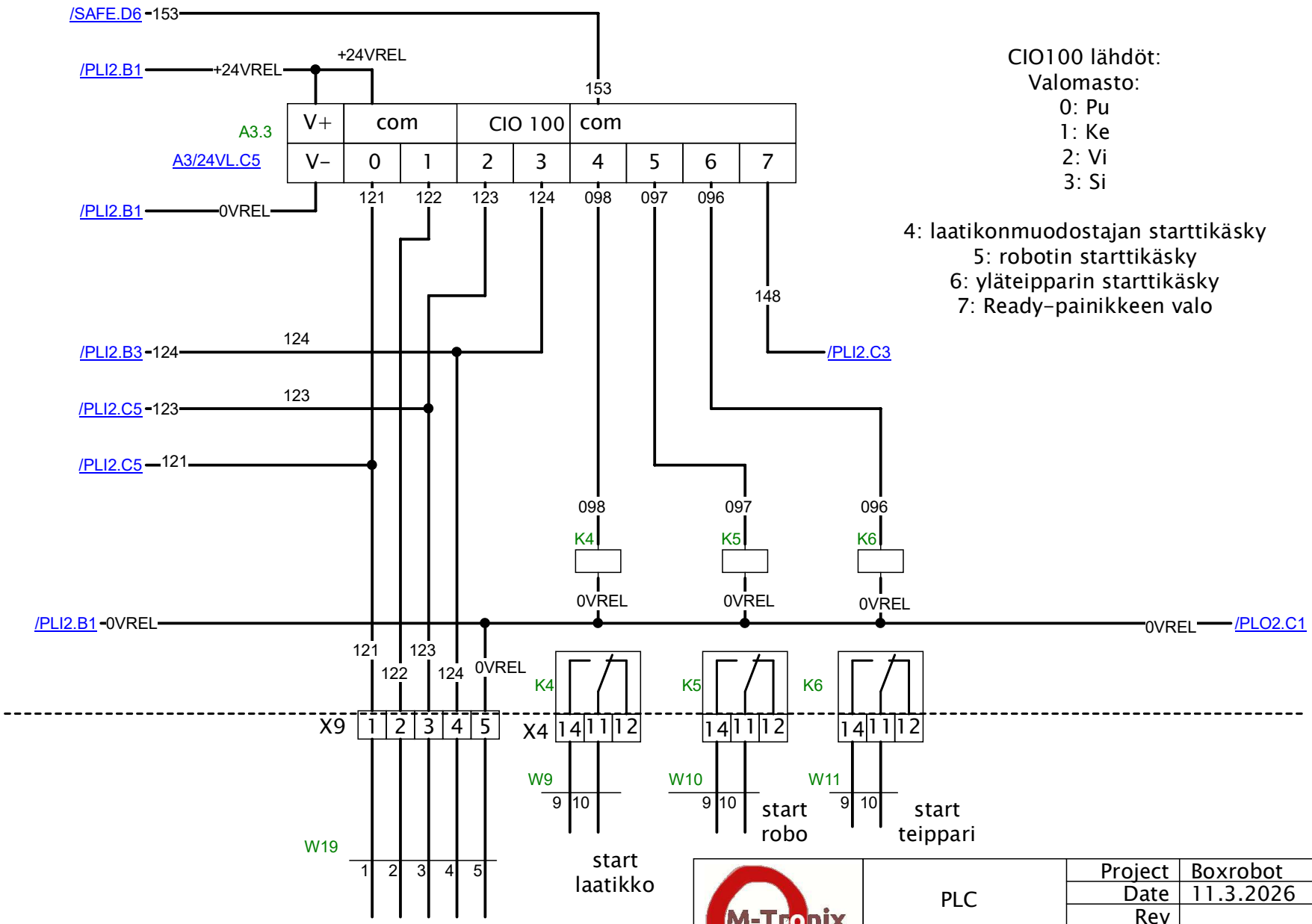

CIO100 lähdöt:
Valomasto:
0: Pu
1: Ke
2: Vi
3: Si

4: laatikonmuodostajan starttikäsky
5: robotin starttikäsky
6: yläteipparin starttikäsky
7: Ready-painikkeen valo

M-Tronix	PLC lähdöt 100	Project	Boxrobot
		Date	11.3.2026
		Rev	
		Sheet	8 / 10
		Author	M.Paalanen

CIO 101 lähdöt:

0: tulokuljettimen moottorin ohjaus
1: lähtökuljettimen moottorin ohjaus
2,3:pulloveräjä solenoidit in/out
4,5: laatikkoveräjä 1 solenoidit in/out
6,7: laatikkoveräjä 2 solenoidit in/out

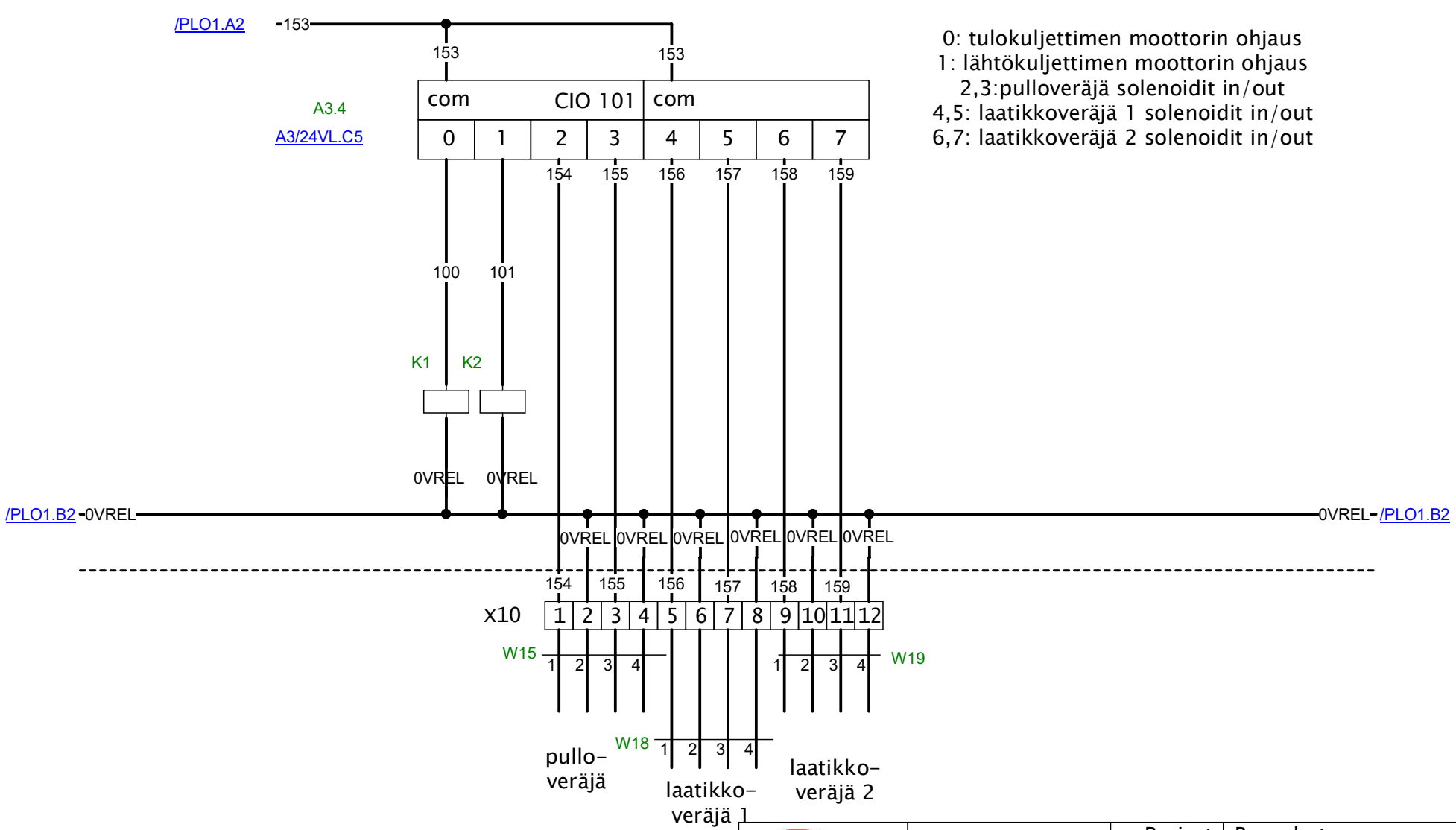

M-Tronix	PLC lähdöt 101	Project	Boxrobot
		Date	11.3.2026
		Rev	
		Sheet	9 / 10
		Author	M.Paalanen